1,2,3 N11 (N9, N7, N5)

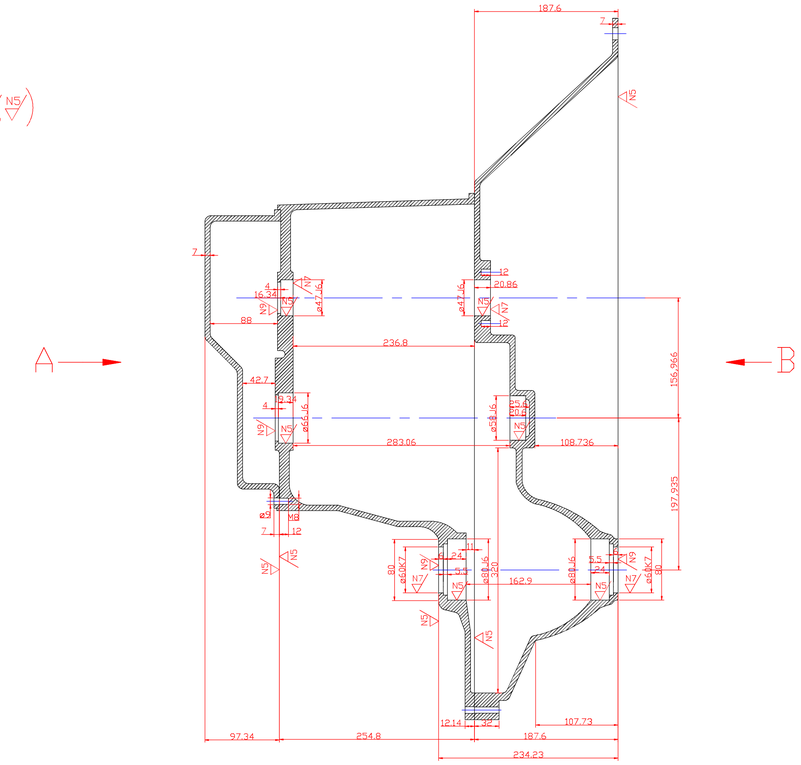

Vista A

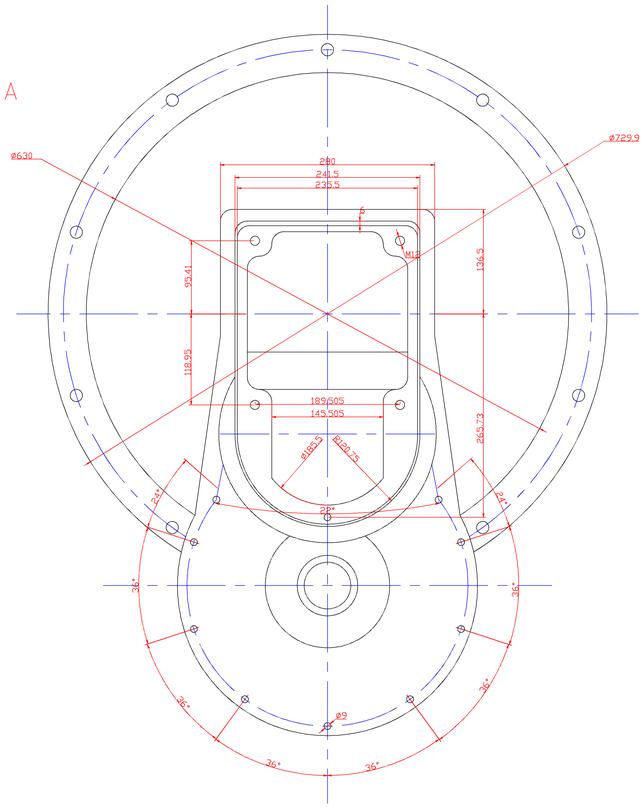

Vista B

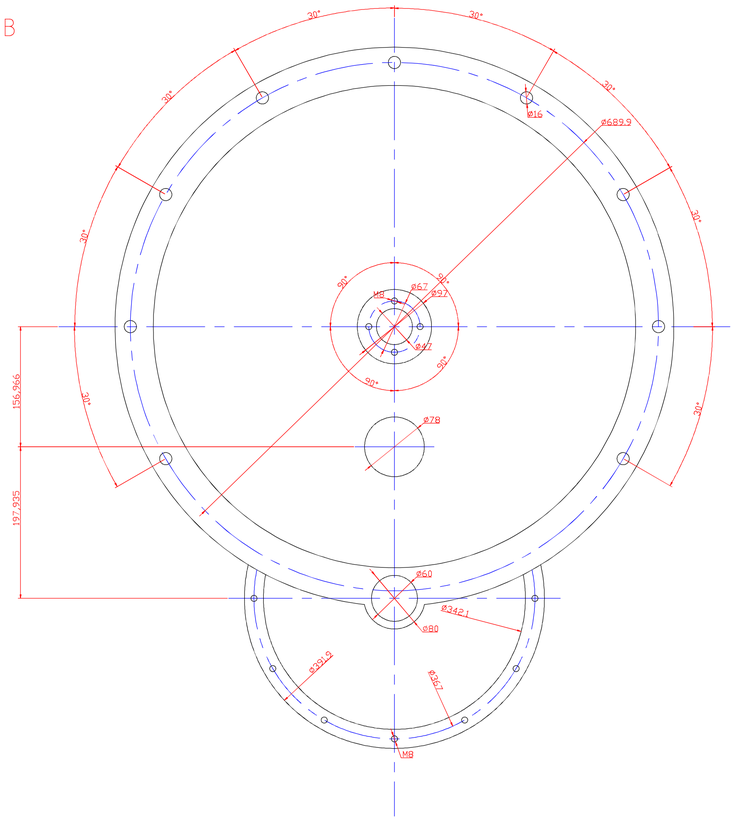

9 orificios ø16 a 30°

Nº Piezas	Denominación y Observaciones	Marca	Norma Plano	Material	Unit.	Total
1	Carcasa de quinta	3		Fundición		
1	Carcasa de cambio	2		Fundición		
1	Carcasa de embrague	1		Fundición		

Peso

	Fecha	Nombre
Dibujado:	24-07-2016	I.ACASUSO
Comprobado:	24-07-2016	J.FUENTE

UNIVERSIDAD DE PAIS VASCO
ESCUELA UNIVERSITARIA DE INGENIERIA TECNICA INDUSTRIAL BILBAO

Escala 1/4

Tol. gen.

CARCASAS

TRANSMISIÓN DE UN AUTOMOVIL

Plano Nº. P 1.8

Nº Planos. 9