FASE 2

1.6 D33

P40.7

7.3 ±0.04

0.02 C — P40.23

PERFIL MECANIZADO

ATENCION: SACAR PASTILLA DEL INTERIOR
Y MANTENER JUNTO A LA PIEZA
DEJAR CARAS PLANAS PARA MEDICION DE DUREZA

ATENCION: LAS COTAS 41.2r, 42.2r, 43.2r QUE SE MIDEN EN TRIDI TOMARLAS EN DOS PUNTOS DISTINTOS PARA COMPROBAR CONICIDAD

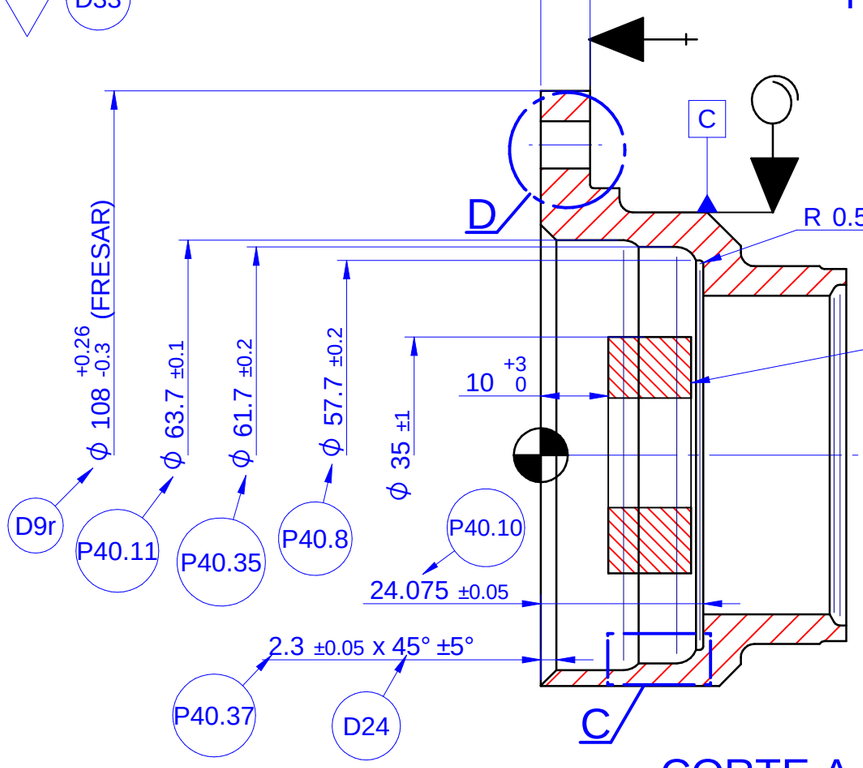

CORTE A-A

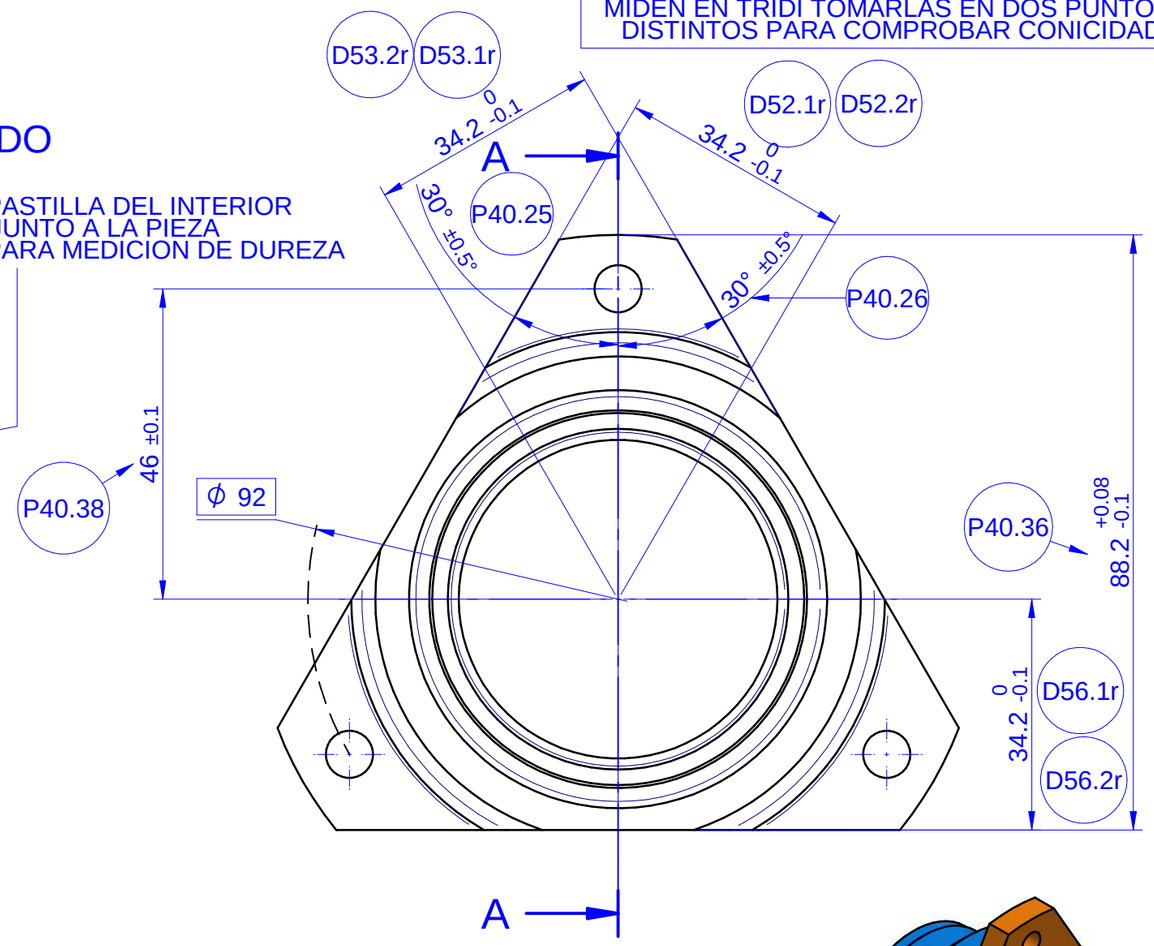

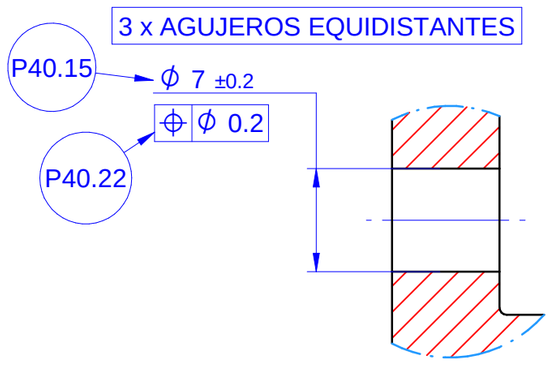

DETALLE D

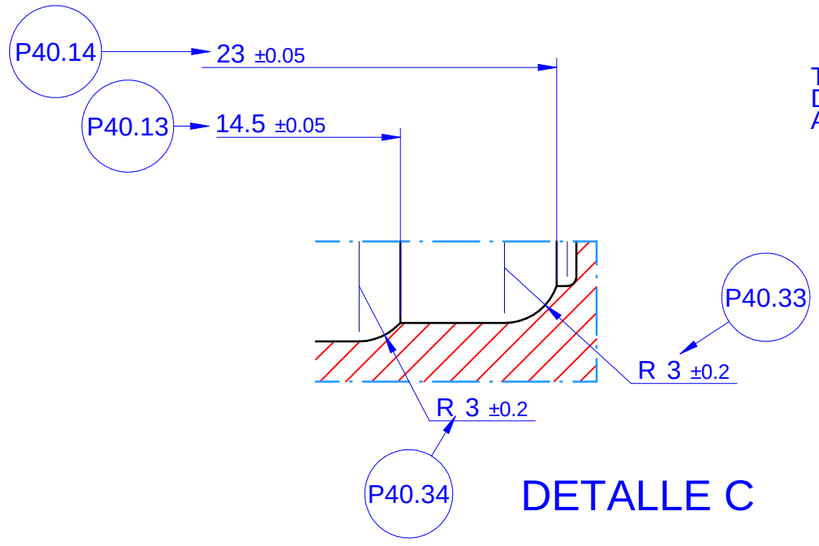

DETALLE C

P40.19

TRASLADAR Nº DE SERIE
DESPUES DE MECANIZAR
A PASTILLA Y PIEZA

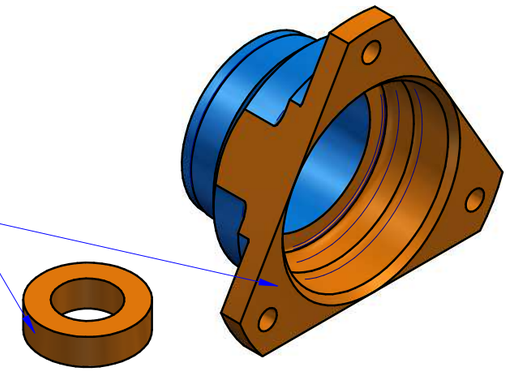

53

MATADO DE ARISTAS: CHAFLAN O RADIO 0.2 MAX.

PRESION DE GARRAS: 15kg